サンエスブロック

●特長

○大型積みブロックの練積みタイプであり、形状構造は単純です。
○ブロックは自立し安定しますので、施工作業の安全が図れます。
○ブロックは大型で、工期が大幅に短縮され、作業の省力化が図れます。
○ブロックの据え付け作業は重機を用いて積み上げるだけで、熟練した技術者を必要としません。
○周囲の状況に応じて擬石模様、または幾何学模様のブロック表面を利用すれば、環境によく調和した擁壁となります。

▼用途

▽道路、鉄道などの土留め工
▽河川、海岸、港湾などの護岸工
▽砂防、治水などの護岸工
▽埋め立て、住宅造成などの土留め工
▽風致地区、観光地、学校などの景観保全

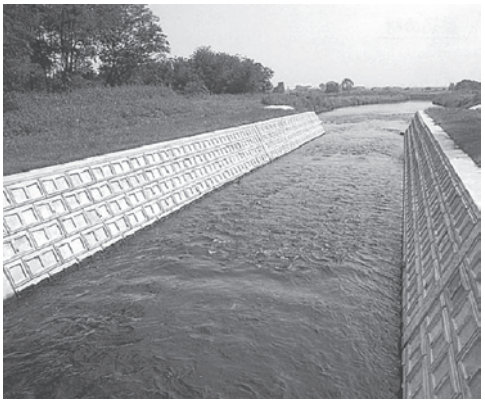

■規格図

□擬石模様 A形

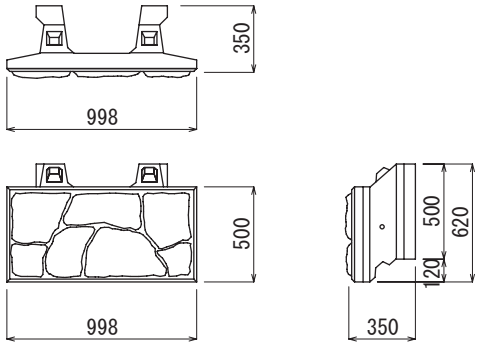

□幾何学模様 A形

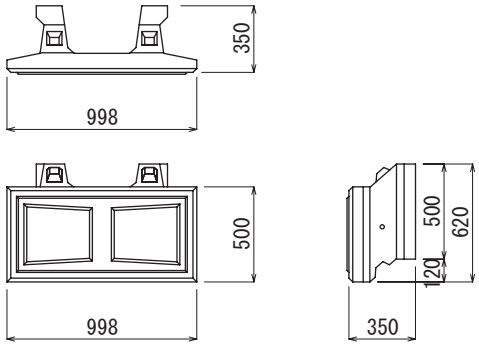

□擬石模様 B形

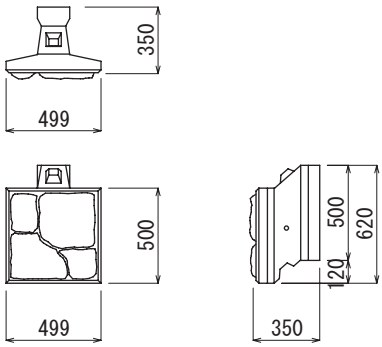

□幾何学模様 B形

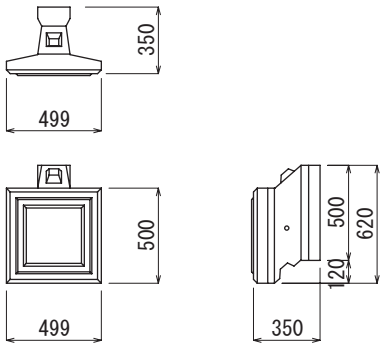

□擬石模様 C形

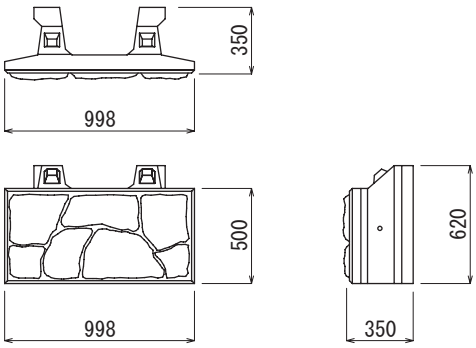

□幾何学模様 C形

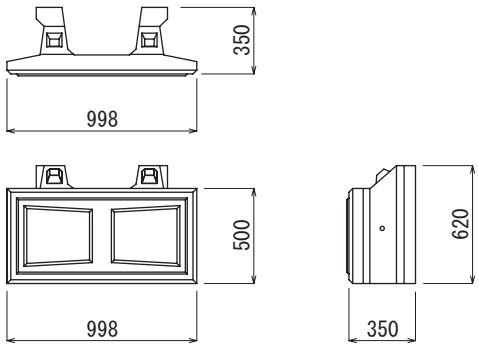

呼び名	主要部寸法 高さ×幅×控長 (mm)	表面模様	体　積 (㎥)	参考質量 (kg)	胴込め材量 (㎥／個)	壁体質量 (kg／㎡)	使用数 (個／㎡)
A　形	500×998×350	擬　石	0.0877	201	0.095	839	2
		幾何学	0.0774	178		793	
B　形	500×499×350	擬　石	0.0441	101	0.046	—	—
		幾何学	0.0398	91		—	
C　形	500×998×350	擬　石	0.0939	215	0.110	—	—
		幾何学	0.0836	192		—	