プレキャスト桝

S=1:20

ＡＳ桝（スタンダード）300x300x600

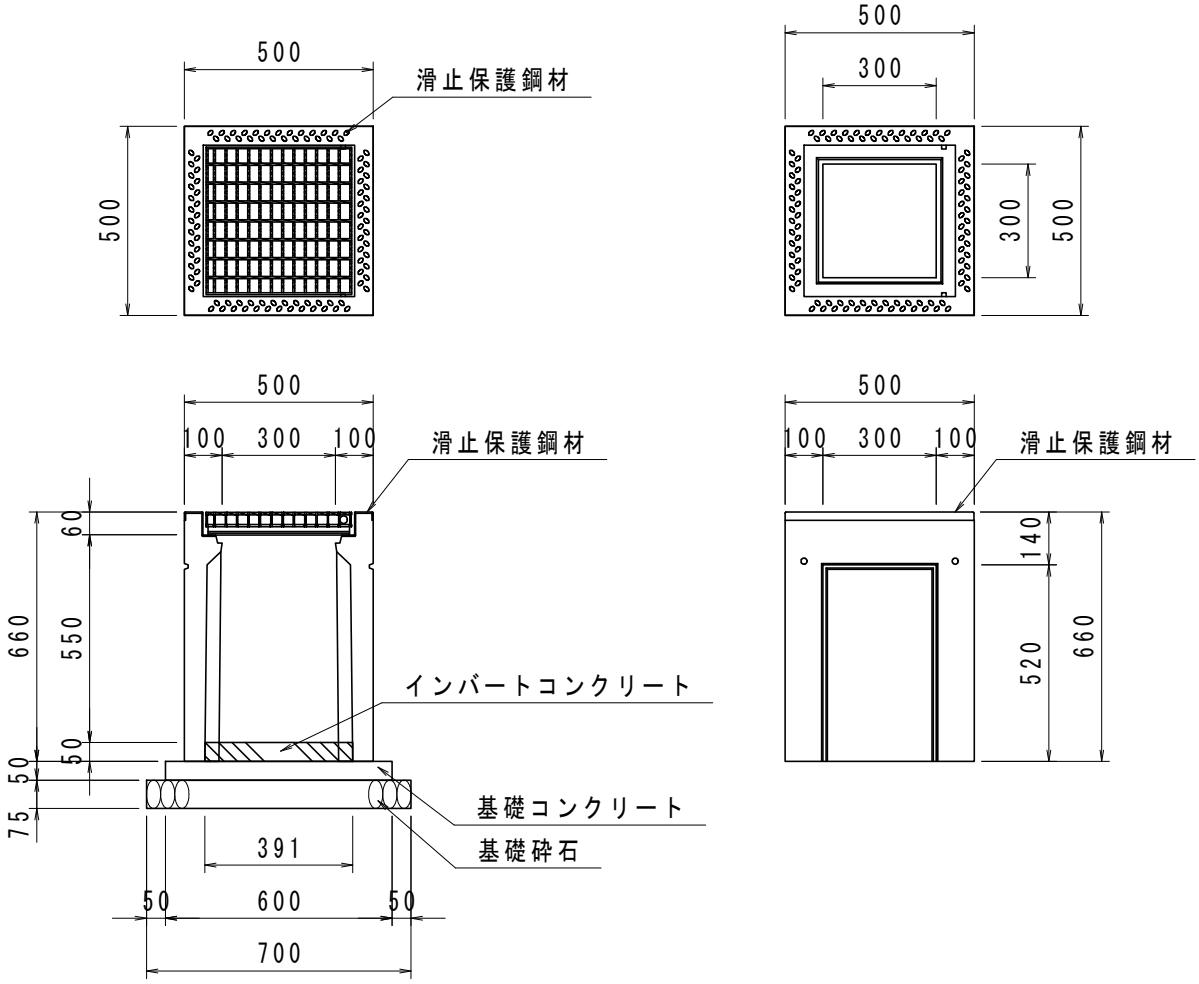

数量表　　（10基当り）

名称	規格・寸法	単位	数量
プレキャスト桝	300×300×600 110° 開閉タイプ 並目	基	10
インバートコンクリート	σck=18N/mm2	m3	0.08
基礎コンクリート	σck=18N/mm2	m3	0.18
同上型枠		m2	1.20
基礎砕石	RC-40 t=7.5cm	m2	4.90

プレキャスト桝

S=1:20

ＡＳ桝（スタンダード）300x300x800

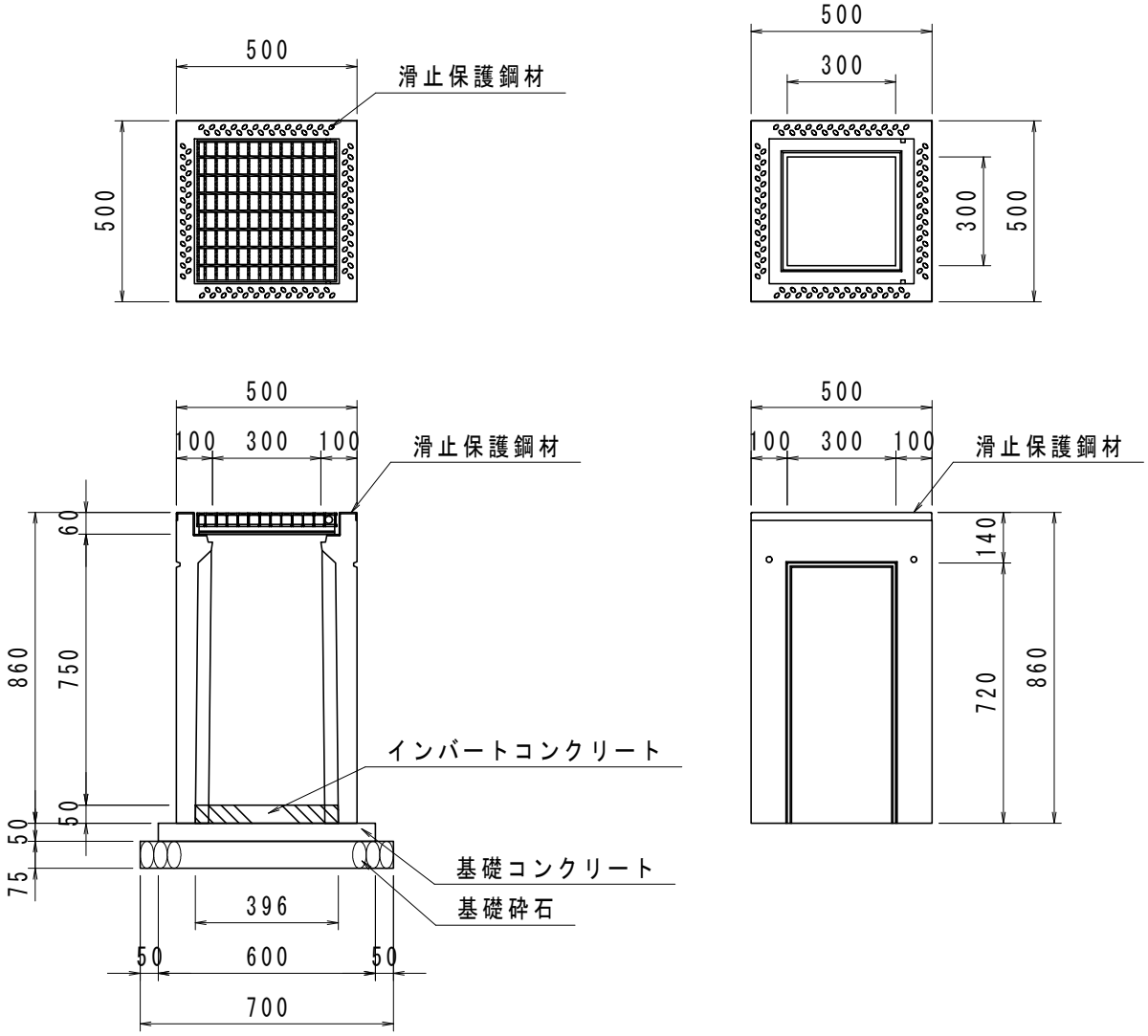

数量表　　(10基当り)

名称	規格・寸法	単位	数量
プレキャスト桝	300×300×800 110° 開閉タイプ 並目	基	10
インバートコンクリート	σck=18N/mm2	m3	0.08
基礎コンクリート	σck=18N/mm2	m3	0.18
同上型枠		m2	1.20
基礎砕石	RC-40 t=7.5cm	m2	4.90

プレキャスト桝

S=1:20

ＡＳ桝（スタンダード）300x300x1000

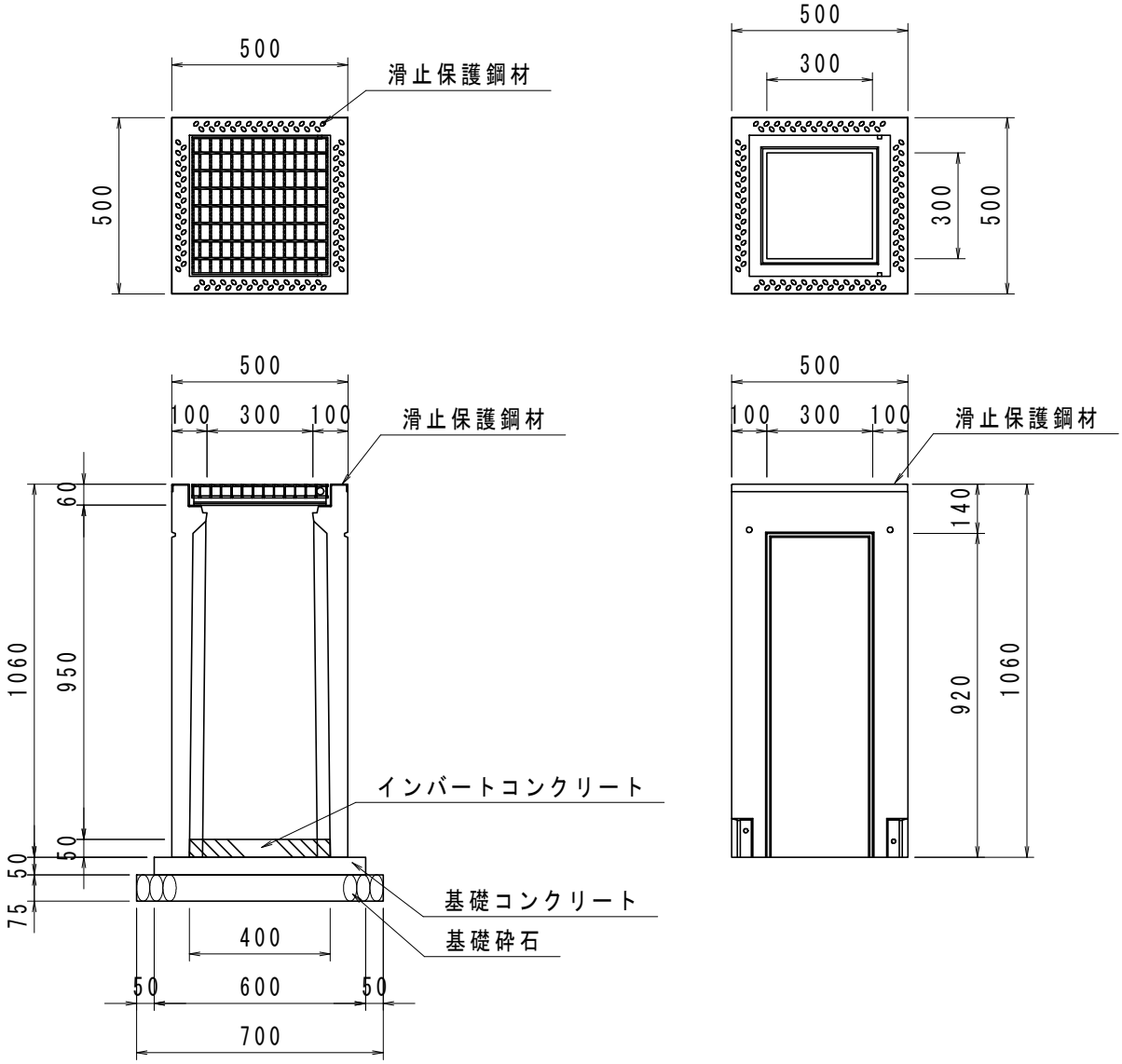

数量表　　（10基当り）

名称	規格・寸法	単位	数量
プレキャスト桝	300×300×1000 110° 開閉タイプ 並目	基	10
インバートコンクリート	σck=18N/mm2	m3	0.08
基礎コンクリート	σck=18N/mm2	m3	0.18
同上型枠		m2	1.20
基礎砕石	RC-40 t=7.5cm	m2	4.90

プレキャスト桝

S=1:20

ＡＳ桝（スタンダード）300x300x1200

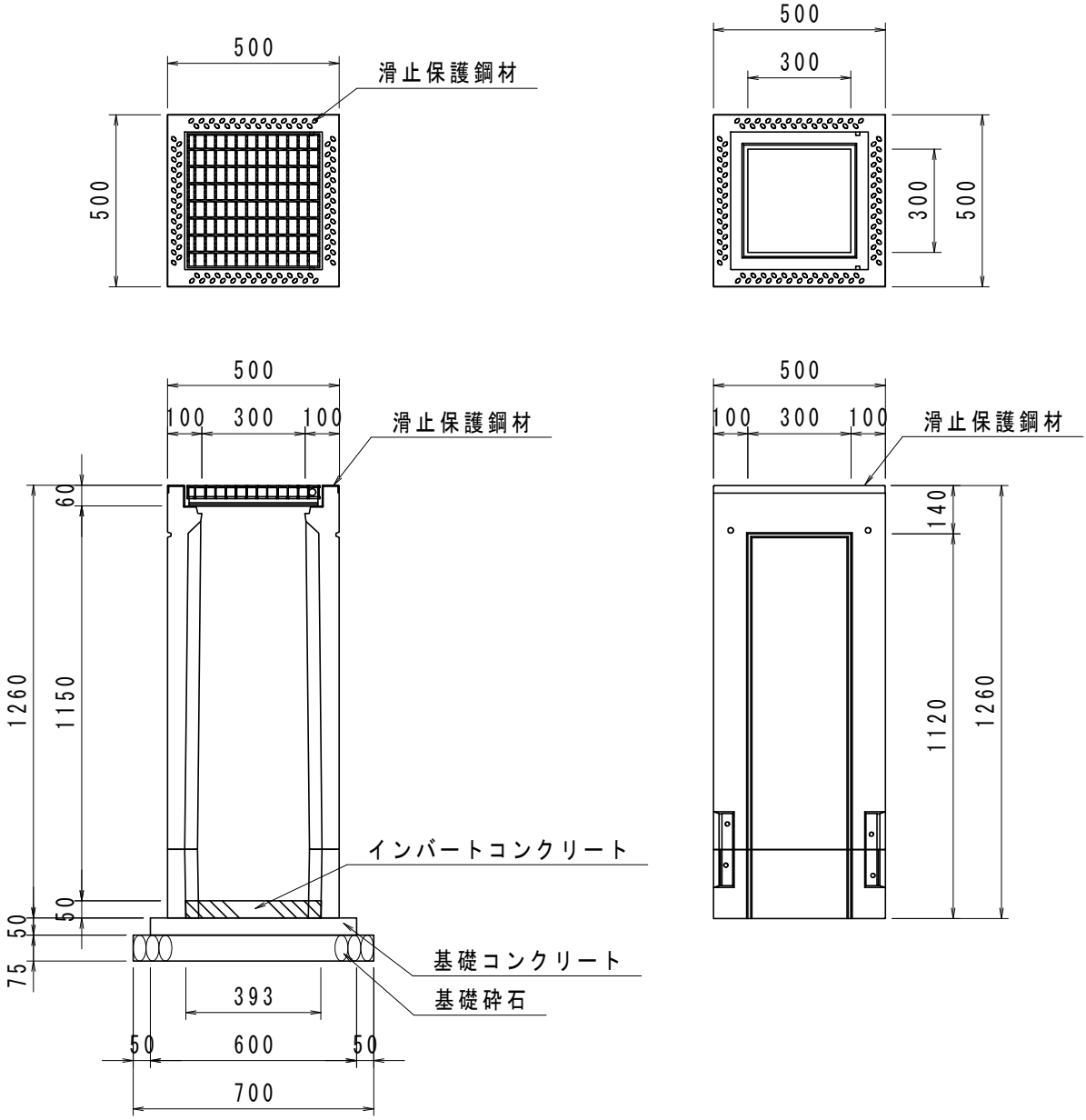

数量表　　（10基当り）

名称	規格・寸法	単位	数量
プレキャスト桝	300×300×1200 110° 開閉タイプ 並目	基	10
インバートコンクリート	σck=18N/mm2	m3	0.08
基礎コンクリート	σck=18N/mm2	m3	0.18
同上型枠		m2	1.20
基礎砕石	RC-40 t=7.5cm	m2	4.90

プレキャスト桝

S=1:20

ＡＳ桝（スタンダード）300x300x1400

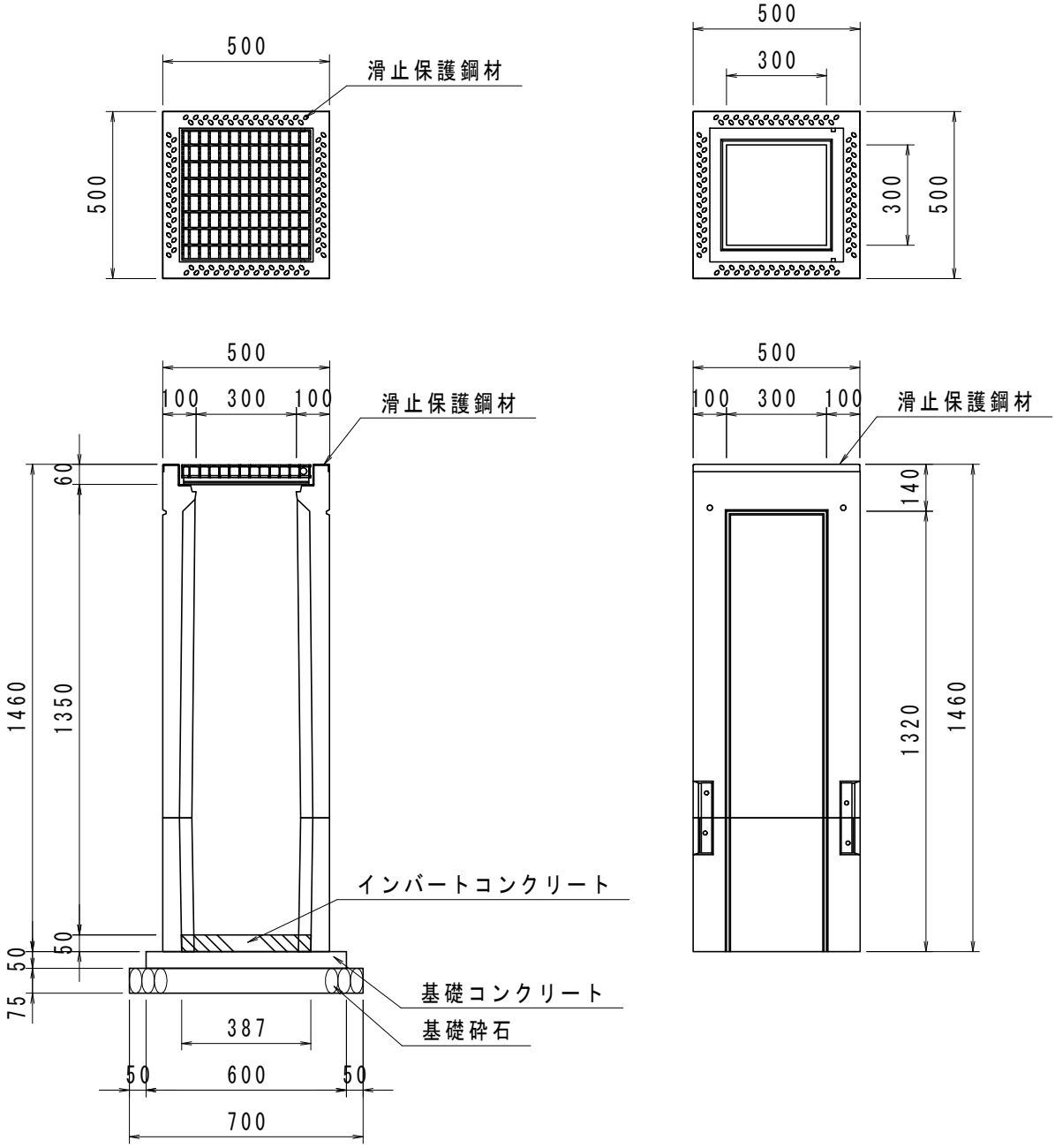

数量表　　(10基当り)

名称	規格・寸法	単位	数量
プレキャスト桝	300×300×1400 110° 開閉タイプ 並目	基	10
インバートコンクリート	σck=18N/mm2	m3	0.08
基礎コンクリート	σck=18N/mm2	m3	0.18
同上型枠		m2	1.20
基礎砕石	RC-40 t=7.5cm	m2	4.90