レインスルー

NETIS登録番号 QS-070021-A

●特長

○工期の短縮、工事費削減

既存側溝をそのまま使用することで、撤去、新規設置の必要がなく、工期（即日復旧）、工事費を大幅に削減できます。

○高い集水能力

表層アスファルトを浸透した水が、直接集水穴を通して側溝に流れ込むため、高い集水能力を持っています。

○バリアフリー

全面をアスファルト舗装で施工するため、継ぎ目のない、安全、安心な歩行空間を創造できます。

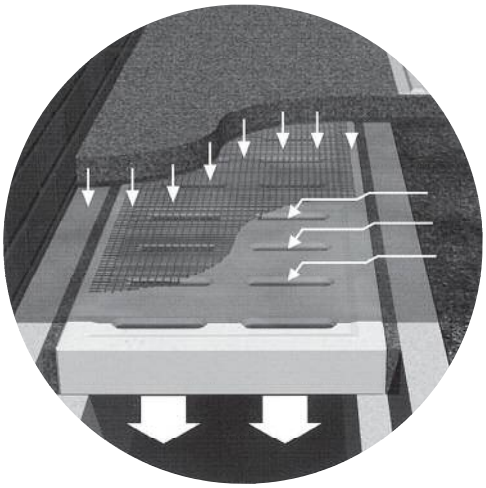

■施工構造

□Aタイプ

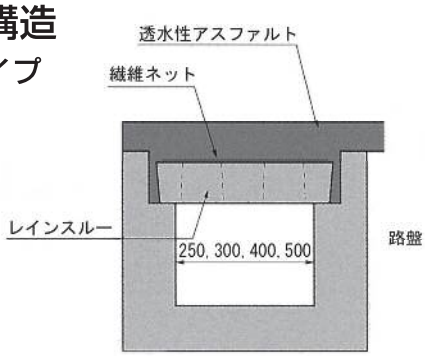

□Bタイプ

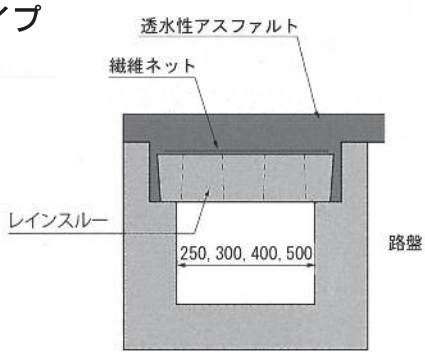

■製品規格

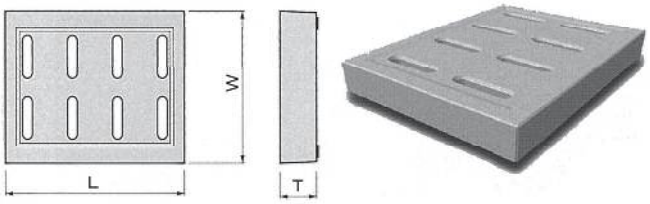

荷重条件	呼称（水路幅）	製品寸法（mm）			参考質量（kg）
		幅（W）	長さ（L）	厚さ（T）	
Aタイプ（T-25縦断）	250	330	500	55	18
	300	380	500	60	23
	400	480	500	70	34
	500	590	500	85	50
Bタイプ（大型車両乗入れ）	250	330	500	70	23
	300	380	500	80	30
	400	480	500	100	49
	500	590	500	120	71
密粒度用	300A	380	500	60	26
	300B	380	500	80	34

※250・300用の集水穴は8穴、400～500用は6穴になります。

▼施工前

▼施工中（レインスルー、繊維ネット敷設）

▼施工中（アスファルト施工）

▼施工後